DIESELMIX

Mercedes-Benz Atego насосная секция

Карта подключения

Элемент схемы	Адаптер	Обозначение инструкции
PCB-RD	PCB-A08 · CBA 0008	PCB-P08 · CBA 0008

ПОРЯДОК РАБОТ

01 Подготовка

Перед началом работ установите требуемый ход толкателя по тест-плану выбранного изделия.

02 Проверка

Проверьте отсутствие люфта и наличие необходимого преднатяга.

03 Затяжка

Моменты затяжки указаны на схеме.



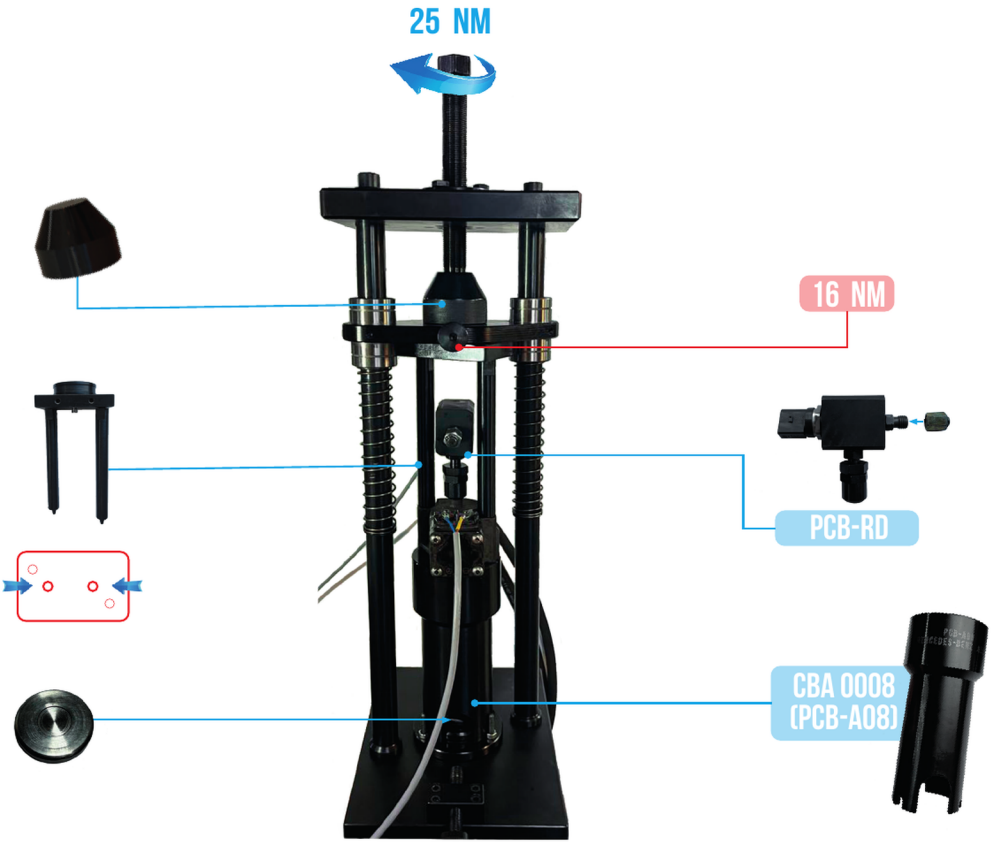

Обозначения по исходной схеме: сверяйте детали и тест-план с изделием.

Mercedes-Benz Atego насосная секция · Подключение и подготовка

Значения на иллюстрациях исходные. Применяйте проверенный тест-план изделия.

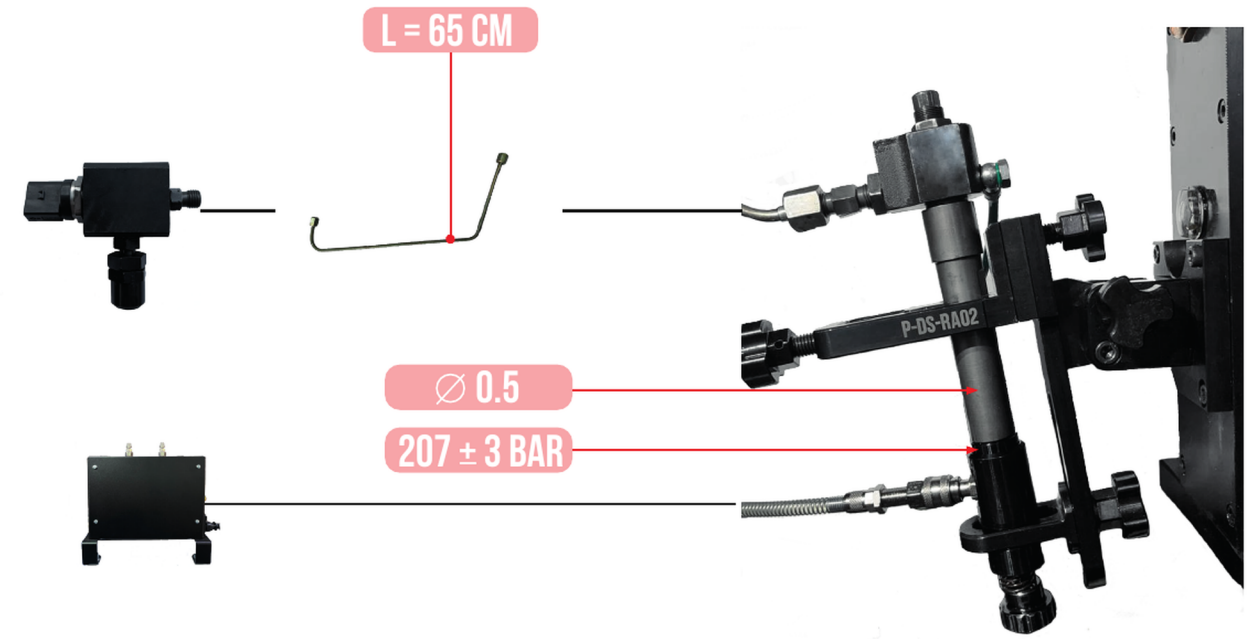

*При использовании другой форсунки возможно отклонение от параметров тестплана

ПРИ ИСПОЛЬЗОВАНИИ ДАТЧИКА LOAD CELL

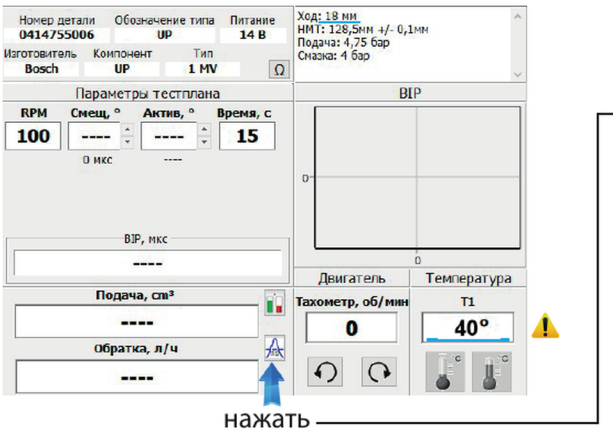

нажать

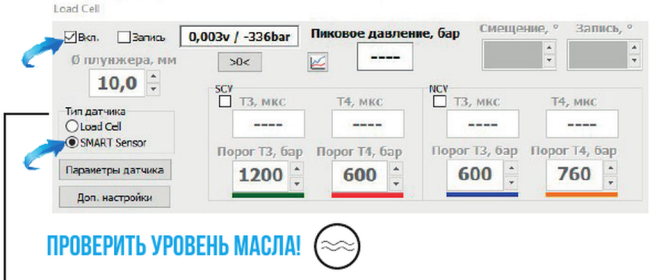

ПРОВЕРИТЬ УРОВЕНЬ МАСЛА!

1.* Ввести параметры используемого датчика давления







Подключение форсунки к стенду

ОБЯЗАТЕЛЬНО ПЕРЕД ПЕРВЫМ ЗАПУСКОМ ПРОВЕРНУТЬ ВРУЧНУЮ МАХОВИК НА 360 ГРАДУСОВ

Значения приведены по исходной инструкции.